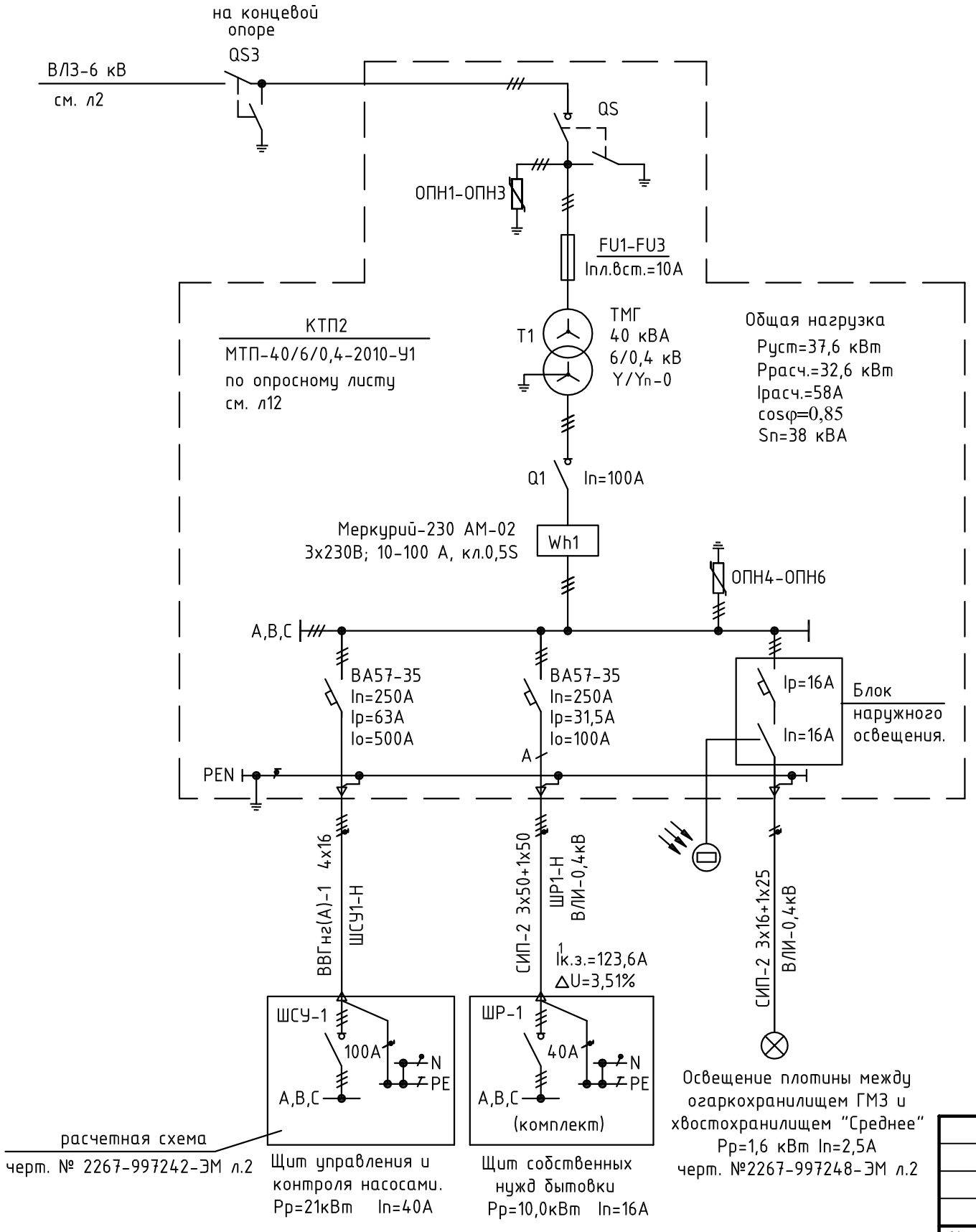

Изм.	Кол.уч.	Лист	№док.	Подпись	Дата
Разраб.		Гузанов			06.14
Проверил		Катушев			
Нач. гр.		Катушев			
Н. контр.		Демина			
Нач. отд.		Зонов			

2267-997246-ЭС

Реконструкция хвостохранилища "Среднее". Этап 1.
Наращивание плотины от отм. 665,0 м до отм. 670,0 м.
ОАО "ППГХО"

Внеплощадочные сети	Стадия	Лист	Листов
	Р	4	

КТП 2.
Принципиальная схема

ОАО "ВНИПИпромтехнологии"

Взам. инв. №	Подл. и дата	Инв. № подл.
		997246

Формат А3